MINITRIX®

DB-Ellok 110	51 2063 00	51 2154 00 *)	51 **2054** 00
DB-Ellok 111	51 2972 00	51 2162 00 *)	51 2062 00
DB-Ellok 112		51 2155 00 *)	51 2055 00
SBB-Ellok Re 4/4	51 2976 00	51 2171 00 *)	51 2071 00

*) TRIX e-m-s-Ausführung

36-9167-0/3.83/FB

Für 12 Volt Gleichstrom! (12 V DC/CC)

Alle Modelleisenbahnen sind gemäß den europäischen Sicherheitsbestimmungen vom Besitzer regelmäßig auf schwerwiegende Schäden zu überprüfen (z. B. schadhafte Gehäuse, Leitungen u. ä.). Falls derartige Schäden festgestellt werden, ist eine Benutzung unzulässig, bis eine Reparatur durch den Kundendienst des Herstellers bzw. geeignete Reparaturstellen erfolgt ist.

Funk-Entstörung
Dieses TRIX-Erzeugnis ist entsprechend den gesetzlichen Vorschriften **voll funk- und fernsehentstört** (VDE 0875). Sollten trotzdem Funkstörungen auftreten, z. B. wegen zu geringem Abstand gegenüber der Empfangsantenne oder bei Abweichungen vom vorgegebenen Aufbau der Anfangspackung, so ist die Störung sofort zu beseitigen, z. B. durch Aufstellen der Anlage an einem anderen Ort oder durch Änderung des Aufbaues. In jedem Fall muß jedoch unser funkentstörtes Anschlußgleis benutzt werden.

Gleise, Räder und Schleifer stets sauber halten!
Oft ist der Grund einer Funkstörung in nicht vorschriftsgemäßer Art oder Montage der Empfangsantenne zu suchen (z. B. Zimmerantenne). In Zweifelsfällen wende man sich an die zuständigen Post-Dienststellen.

Lok-Pflege
TRIX-Lokomotiven haben bei sachgemäßer Behandlung eine Lebensdauer von vielen Jahren. Verschleißteile sind leicht austauschbar (z. B. Motor-Bürsten, Schleifer, Haftreifen und Glühlampen).

Zur sachgemäßen Behandlung gehört in erster Linie die Sauberkeit der Anlage. Teppichflusen, Haare, Staubflocken können die feine Mechanik von Modellbahn-Loks zerstören. Gleise, Schleifer und Lokräder sind von Zeit zu Zeit zu reinigen (hierzu: TRIX-Schienenreinigungsmittel 56 6624 00 und MINITRIX - Lokrad - Reinigungsbürste 56 6623 00).
Modellbahnen grundsätzlich nicht auf Teppichen betreiben. Die Lok darf nicht gewaltsam geschoben oder die Antriebsräder von Hand gedreht werden.

Ölen und Fetten
Öl: Nur ein winziger Tropfen TRIX-Spezialöl 56 6625 00 an die Achslager von Rädern, Zahnrädern und Getriebeachsen (X in Abb. 1). Fett: Nur ein stecknadelkopfgroßes Stück TRIX-Getriebefett 56 6626 00 an Schnecken und Zahnradkränze (Y in Abb. 1). Niemals mehr und nicht öfter als nach jeweils 50 Betriebsstunden?

Keinesfalls Speiseöl, Hautcreme usw. verwenden!

Umschaltung auf Oberleitungsbetrieb/Fahrschienenbetrieb
Für Oberleitungsbetrieb roten Stellstift O (Abb. 1) zum Stromabnehmer-Symbol verschieben, für Fahrschienenbetrieb zum Gleis-Symbol. Stift bis zum Anschlag verstellen!

Gehäuse abnehmen
Mit Fingernagel in Lokmitte vorsichtig unter die Gehäusekante greifen, Gehäuse leicht auseinanderziehen und vom Fahrgestell abheben.

Abb. 1

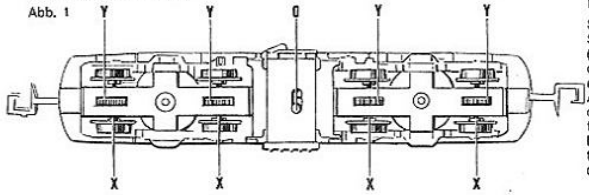

Lämpchenwechsel
Schraube A lösen (Abb. 2), die Schaltungsplatine wegklappen (Abb. 4). Lämpchen D seitlich aus dem Fahrgestellkörper herausnehmen und austauschen. Beim Aufsetzen der Schaltungsplatine darauf achten, daß Kontaktfedern E gut am Lötnippel der Lämpchen anliegen, und Kontaktfedern H an der freien Seite des Motors.

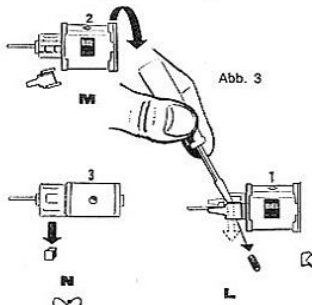

Abb. 3

Abb. 2

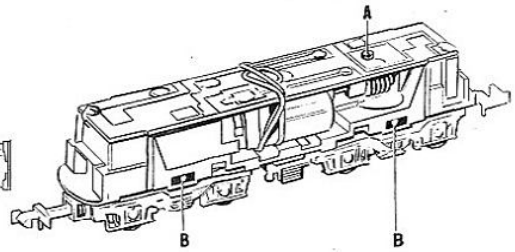

TRIX e-m-s-Ausführung

TRIX e-m-s-Ausführung, auf Unterseite mit orangefarbigem Schriftzug „e-m-s" gekennzeichnet, für unabhängigen Mehrzugbetrieb auf einem Gleis, nur für Betrieb mit TRIX e-m-s-Steuergerät geeignet!

del an TRIX-Kundendienst einsenden mit Angabe der fehlerhaften Funktion. Lämpchen sind Teil der Elektronik und brennen deshalb beide gleichzeitig, das hintere im allgemeinen schwächer. Ausfall eines Lämpchens kann gegebenenfalls Beeinträchtigungen des Fahrverhaltens

Abb. 4

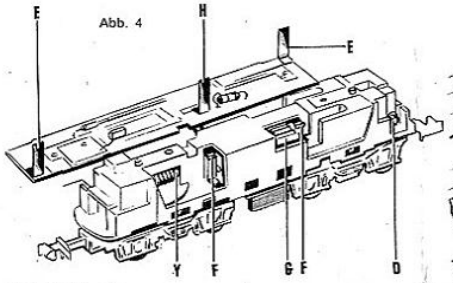

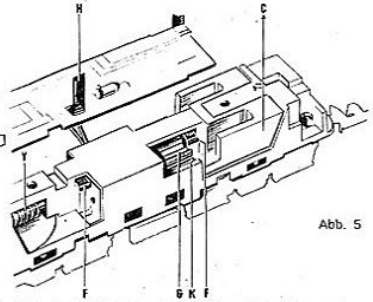

Abb. 5

Motor austauschen
Schaltungsplatine, wie oben beschrieben, abnehmen. Motorklammern F mittels kleinem Schraubenzieher o. ä. ausrasten und seitlich durch Fahrgestellblock schieben. Motor G seitlich herausnehmen. Beim Einsetzen des Motors zuerst die Seite mit der umgebogenen Bürstenkontaktfeder K (Abb. 5) einschieben. K muß gut am Fahrgestellblock anliegen und Motorklammern F müssen wieder richtig einrasten.

Motorbürsten auswechseln
Motor wie beschrieben herausnehmen und verbrauchte Motorbürsten nach Abb. 3 (L-M-N) herausnehmen und durch neue ersetzen. Vorsicht beim Abnehmen der Bürstenhalterdeckel (L), damit die kleine Druckfeder nicht verlorengeht. Das Kontaktblech mit der umgebogenen Kontaktfeder wieder auf die gleiche Motorseite montieren, sonst Fahrtrichtungsumkehr!

Austausch der Drehgestelle
Drehgestell-Lagerstifte B (Abb. 2) mit einem kleinen Schraubenzieher o. ä. durchschieben und herausziehen. Drehgestelle nach unten herausnehmen. Beim Wiedereinsetzen darauf achten, daß Zahnrad wieder richtig in Schnecke eingreift und daß Lagerstift (gleichzeitig Welle für Zahnrad) nicht gewaltsam eingedrückt wird. Vertauschen der Drehgestelle bewirkt Umkehrung der Fahrtrichtung.

Ersatzteil-Liste

		Preisgruppe
(1) Gehäuse		
für 2054/2154 (blau)	41 2054 01	37
für 2055/2155 (beige-rot)	41 2055 01	38
für 2062	41 2062 01	38
für 2063 (beige-türkis)	41 2063 01	38
für 2070 (grün)	41 2070 01	37
für 2071/2171 (grün)	41 2071 01	37
für 2972	41 2972 01	38
für 2976	41 2976 01	38
(2) Kupplung		
für DB-Loks 110/112	40 0622 00	13
für DB-Loks 111/140 u. SBB-Loks	40 0626 00	09
(3) Drehgestell hinten		
für DB-Loks 110/112	41 2054 96	32
für DB-Loks 140	41 2070 96	32
für DB-Loks 111	41 2062 96	32
für SBB-Loks	41 2071 96	32
(4) Drehgestell vorn		
für DB-Loks 110/112	41 2054 98	32
für DB-Loks 140	41 2070 98	32
für DB-Loks 111	41 2062 98	32
für SBB-Loks	41 2071 98	32
(5) Drehgestell-Blende		
für DB-Loks 110/112	72 2024 00	20
für DB-Loks 140	72 2254 00	15
für DB-Loks 111	72 2247 00	15
für SBB-Loks	72 2367 00	15
(6) Rädersatz		
für DB-Loks	41 2054 85	33
für SBB-Loks	41 2071 85	33
(7) Radsatz mit Haftreifen		
für DB-Loks	41 2054 11	22
für SBB-Loks	41 2071 11	22
(8) Haftreifen		
für DB-Loks	72 2091 00	03
für SBB-Loks	72 2258 00	04
(9) Motor	41 2054 04	34
(10) Motor-Bürsten	40 0159 00	08
(11) Motor-Haltoklammern	73 1481 00	04
(12) Funkentstörung (nicht für e-m-s-Lok)	40 0157 00	19
(13) Schalt-Platte		
für DB-Loks ohne e-m-s	41 2054 05	31
für 2071	41 2071 05	31
e-m-s-Schaltplatte		
für DB-e-m-s-Loks	56 6568 00	KAT.
für 2171	56 6567 00	KAT.
(14) Schleifer-Satz		
für DB-Loks	41 2054 86	18
für SBB-Loks	41 2071 86	18
(15) Schleiferplatte	41 2936 06	20
(16) Dach-Stromabnehmer		
f. DB-Loks 110/112/140 u. SBB	40 0409 00	23
für DB-Loks 111	40 0408 00	23
(17) Glühlämpchen	40 0303 00	18
(18) Lichtwechsel-Diode (nicht für e-m-s-Loks)	75 0335 00	15
(19) Schrauben-Sortiment		
für DB-Loks	41 2054 95	15
für SBB-Loks	41 2071 95	15
(20) Kleinteil-Sortiment		
für DB-Loks 110/112	41 2054 99	25
für DB-Loks 140	41 2070 99	25
für DB-Loks 111	41 2062 99	25
für SBB-Loks	41 2071 99	25

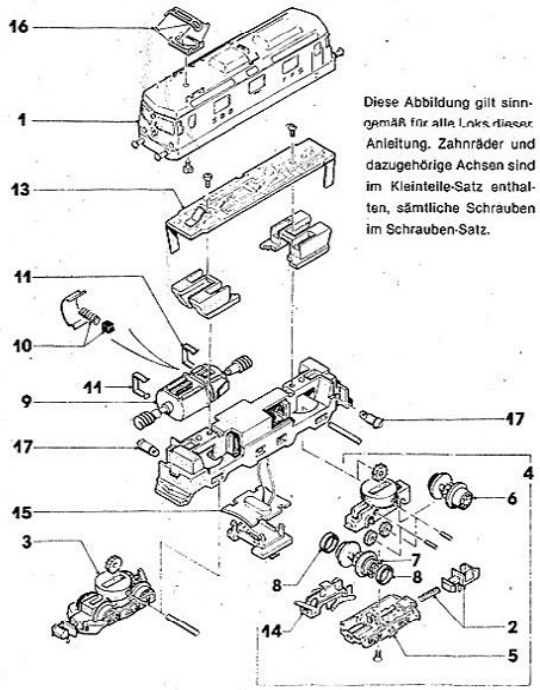

Diese Abbildung gilt sinngemäß für alle Loks dieser Anleitung. Zahnräder und dazugehörige Achsen sind im Kleinteile-Satz enthalten, sämtliche Schrauben im Schrauben-Satz.

Grundsätzlich lieferbar sind nur die in der jeweils gültigen Ersatzteil-Preisliste aufgeführten Artikel und nur in den dort angegebenen Verpackungs-Einheiten.

Da wir allerdings bei Ersatzteilen z. T. von Zulieferanten abhängig sind, können zeitweilig Lieferschwierigkeiten nicht ausgeschlossen werden.

TRIX MANGOLD GMBH · NÜRNBERG

Printed in Western-Germany